ST12-55（12 В 55 А·ч)

ГЕРМЕТИЗИРОВАННАЯ СВИНЦОВО-КИСЛОТНАЯ АККУМУЛЯТОРНАЯ БАТАРЕЯ ТИП AGM

Основные параметры

Номинальное напряжение		12 В
Номинальная ёмкость		55 А·ч
Размеры	Общая высота	215 мм
	Высота	210 мм
	Длина	230 мм
	Ширина	137 мм
Вес		16,8 кг
Токовыводы		М6
Срок службы		10 лет

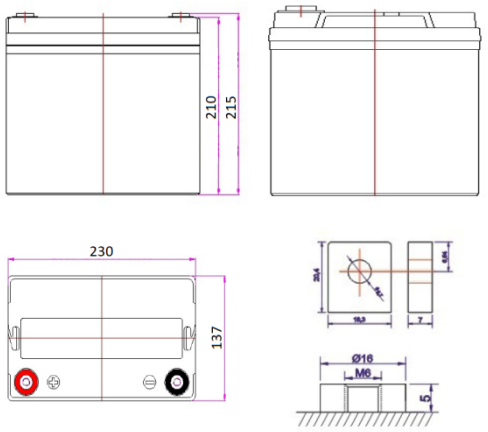

Электрические характеристики

Ёмкость (20°C)	10-часовой разряд	55,0 А·ч
	5-часовой разряд	48,2 А·ч
	3-часовой разряд	44,4 А·ч
	Часовой разряд	32,7 А·ч
	15 минутный разряд	21,9 А·ч
Внутреннее сопротивление	Полностью заряженная батарея (25 °C)	11,5 мОм
Влияние температуры на ёмкость (10-часовой разряд)	40 °C	102 %
	25 °C	100 %
	0 °C	85 %
	-15 °C	65 %
Саморазряд (25°C) (Ёмкость после)	1 месяц хранения	97 %
	3 месяца хранения	91 %
	6 месяцев хранения	82 %
Ток короткого замыкания	1160 А	
Заряд (Постоянное напряжение, 25°C)	Цикл.	14,4~14,6 В (-24 мВ/°C) макс. ток: 15 А
	Буфер.	13,5~13,8 В (-18 мВ/°C)

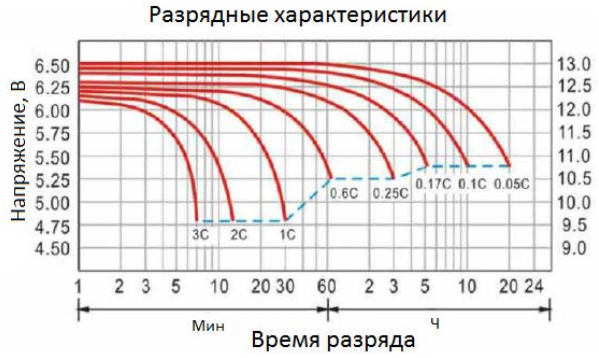

Характеристики разряда постоянным током (А, 20°C)

U,В/время	10 мин	15 мин	30 мин	60 мин	2ч	3 ч	4ч	5 ч	10 ч
9,6	128,1	87,7	53,3	32,7	20,4	15,8	12,4	10,58	5,83
10,2	119,7	82,0	49,8	30,5	19,0	14,8	11,6	9,88	5,67
10,5	116,8	80,1	48,6	29,8	18,6	14,4	11,3	9,64	5,58
10,8	115,8	79,3	48,2	29,5	18,4	14,3	11,2	9,56	5,50

Характеристики разряда постоянной мощностью (Вт, 20°C)

U,В/время	10 мин	15 мин	30 мин	60 мин	2ч	3 ч	4ч	5 ч	10 ч
9,6	1494	1026	624,0	382,2	238,2	185,4	145,8	123,72	68,22
10,2	1398	954	583,2	357,0	222,6	173,4	136,2	115,62	66,30
10,5	1362	936	568,8	348,6	217,2	169,2	132,6	112,80	65,34
10,8	1350	924	564,0	345,6	215,4	167,4	132,0	111,90	64,38